AKT 8330 LX
Keramische kookplaat 77 cm

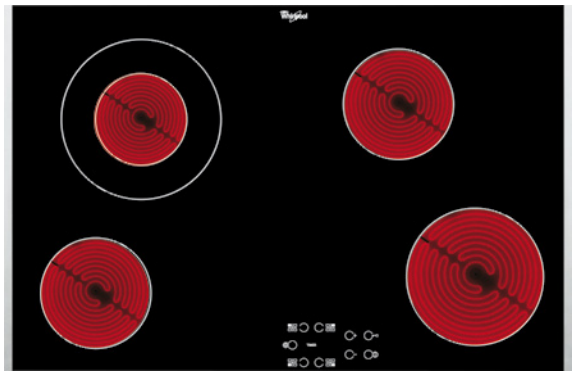

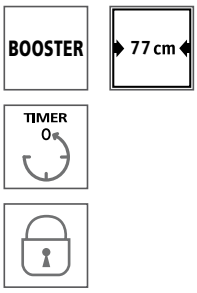

Belangrijkste kenmerken
- HiLight elementen: in 6 seconden op vol vermogen
- Easy Touch elektronische bediening
- Timer voor kooktijdinstelling
- Vergrendeling van het bedieningspaneel

AKT 8330 LX
EAN 80 03437 82951 2

Type apparaat
- Type: Keramisch
- Uitvoering: met laterale inox kader

Kookzones
- Bediening vooraan
- 4 HiLight kookzones met booster
- **Vooraan links:** 1200 W, 14,5 cm Ø
- **Achteraan links:** 750/2100 W, 12/21 cm Ø
- **Achteraan rechts:** 1200 W, 14,5 cm Ø
- **Vooraan rechts:** 1700 W, 18 cm Ø

Uitvoering
- **Easy Touch** elektronische bediening
- Restwarmte-indicatoren
- Spanning aan-indicator
- Vergrendeling bedieningspaneel (kinderbeveiliging)
- Materiaal kookvlak: Keramisch „High Transglass“
- Timer voor kooktijdinstelling voor een zone naar keuze (1-99 Min.)

Technische gegevens
- Inbouwhoogte: 42 mm
- Afmetingen uitsnijding werkblad (BxD): 750x490 mm
- Afmetingen apparaat (BxD): 770 x 510 mm
- Afmetingen verpakt apparaat (HxBxD): 140 x 860 x 605 mm
- Gewicht apparaat 12 kg
- Gewicht verpakt apparaat 13 kg
- Spanning: 220-230 V
- Frequentie: 50 Hz
- Vermogen: 6,2 kW
- Aansluitwaarde 6200 W

Accessoires in optie
- Montageset bij werkblad in natuursteen in optie leverbaar (4819 404 78697)

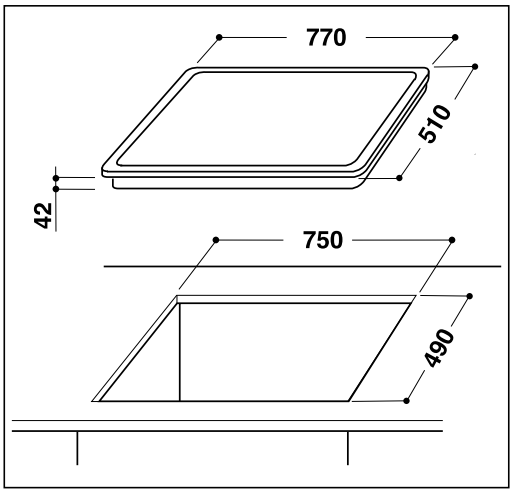

Voor technische informatie verwijzen we u naar de EU-productinformatie. Productkenmerken en prijzen onder voorbehoud van wijzigingen en drukfouten.
Teksten en/of afbeeldingen mogen niet gebruikt/gepubliceerd worden in andere media zonder voorafgaandelijke toestemming. Stand 14.02.2014

Whirlpool
SENSING THE DIFFERENCE