MASTER LEDspot LV

MAS LEDspotLV D 8-50W 827 MR16 36D

De MASTER LEDspot LV levert een intense accentbundel en is een perfecte oplossing voor de modernisering van uw spotverlichting. De MASTER LEDspot LV is ontwikkeld als vervanging voor halogeen- of gloeilampspots. De spot heeft een natuurlijke kleurrealisatie en kan zo een knusse en gemoedelijke sfeer creëren in woningen en horeca en de schoonheid van artikelen in winkels benadrukken. De nieuwe kleinere behuizing past perfect in de meeste op de markt verkrijgbare armaturen met een MR16 GU 5.3-lamphouder. De spot is uitgerust met de door Philips gepatenteerde oplossing die uitwisselbaarheid met een uiterst brede selectie van standaard elektronische halogeentransformatoren (12V) garandeert, maar levert ook een hoge bundelintensiteit die overeenkomt met de traditionele Philips MR16-halogeenlampen. De dimfunctie laat u eenvoudig de gewenste sfeer creëren en werkt met een brede selectie dimmers. De hoge SDCM zorgt voor een strakkere kleurconsistentie die gedurende de gehele productlevensduur behouden blijft. De MASTER LEDspot LV levert een aanzienlijke energiebesparing op met minimale onderhoudskosten zonder in te leveren op de lichtkwaliteit en levensduur van de lamp. Huis- en bedrijfseigenaren kunnen daardoor hun investering in korte tijd terugverdienen.

Product gegevens

Algemene informatie	
Lampvoet	GU5.3 [GU5.3]
Nominale levensduur (nom.)	40000 h
Schakelcyclus	50.000X
Technisch type	8-50W

Eisen aan armatuurontwerp	
Kleurcode	827 [CCT van 2700 K]
Bundelhoek (nom.)	36 °
Lichtstroom (nom.)	621 lm
Lichtsterkte (nom.)	1700 cd
Kleuraanduiding	Warmwit (WW)
Gecorreleerde kleurtemperatuur (nom.)	2700 K
Lichtrendement lamp (opgegeven) (nom.)	77,00 lm/W
Kleurconsistentie	<4
Kleurweergave-index (nom.)	80
Llmf bij einde nominale levensduur (nom.)	70 %
Lichtstroom in conus van 90°	621 lm

Wijziging van gegevens voorbehouden

MASTER LEDspot LV

Bedrijfs- en Elektrische gegevens	
Power (Rated) (Nom)	8 W
Lampstroom (nom.)	960 mA
Overeenkomstig vermogen	50 W
Opstarttijd (nom.)	0,5 s
Opwarmtijd tot 60% lichtopbrengst (nom.)	0.5 s
Power Factor (nom.)	0.7
Spanning (nom.)	12 V

Temperatuur	
T-behuizing maximaal (nom.)	100 °C

Regelsystemen en Dimmers	
Dimbaar	Ja

Goedkeuring en Toepassing	
Energie-efficiëntielabel (EEL)	A+
Geschikt voor accentverlichting	Yes
Energieverbruik kWh/1000 uur	9 kWh

Productgegevens	
Volledige productcode	871869681267900
Productnaam voor bestelling	MAS LEDspotLV D 8-50W 827 MR16 36D
EAN/UPC - Product	8718696812679
Bestelcode	81267900
Local Code	81267900
Numerator - Aantal per pak	1
Numerator - Dozen per buitendoos	10
Materiaalnr. (12NC)	929001881602
Netto gewicht (per stuk)	0,052 kg

Maatschets

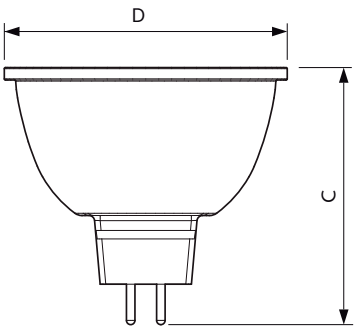

MR16 12V 8-50W 621lm 36D 2700K GU5.3 D

Product	D	C
MAS LEDspotLV D 8-50W 827 MR16 36D	50,5 mm	46,5 mm

Fotometrische gegevens

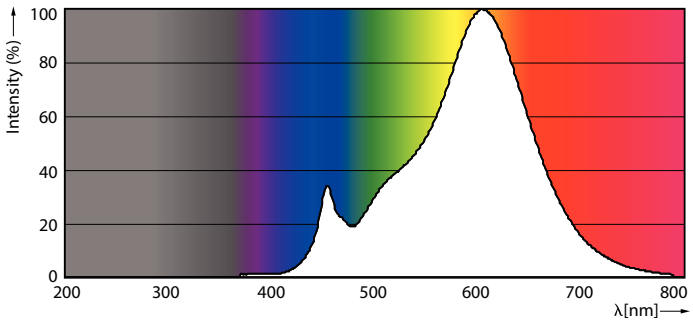

8-50W GU5-3 MR16

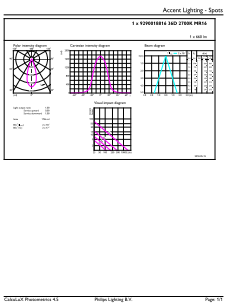

8-50W GU5-3 MR16 36D 827 2700K

MASTER LEDspot LV

Fotometrische gegevens

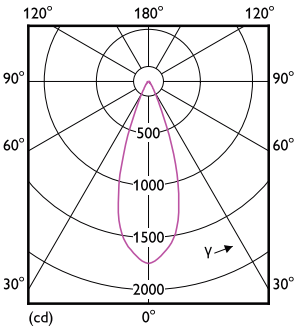

8-50W GU5-3 MR16 36D 827 2700K

Levensduur

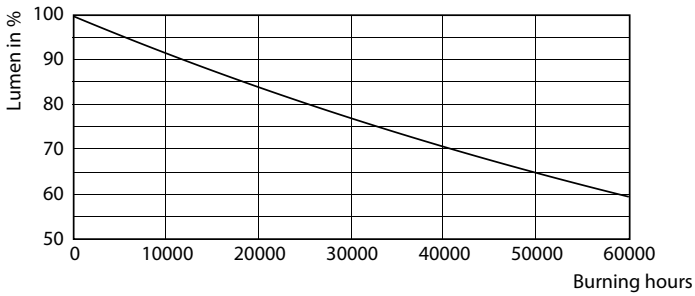

7-50W GU5-3 MR16

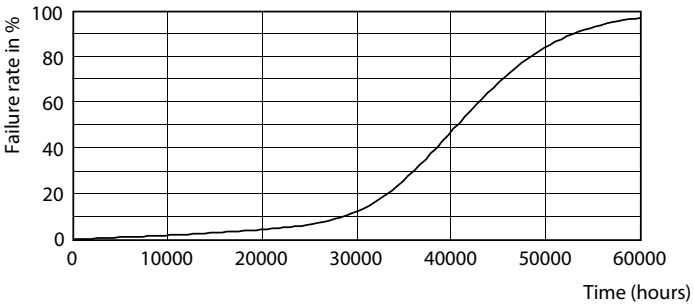

7-50W GU5-3 MR16

© 2020 Signify Holding Alle rechten voorbehouden. Signify doet geen uitspraken over en geeft geen garanties voor de nauwkeurigheid of volledigheid van de informatie in dit document en kan op geen enkele wijze aansprakelijk worden gesteld voor handelingen die op deze informatie worden gebaseerd. De informatie in dit document is niet bedoeld als offerte en maakt geen deel uit van enige aanbieding of overeenkomst, tenzij anderszins overeengekomen met Signify. Philips en het Philips schildembleem zijn gedeponeerde handelsmerken van Koninklijke Philips N.V.