HF-PERFORMER III TL5

HF-P 1 24/39 TL5 HO III 220-240V 50/60Hz

De HF-Performer III TL5 is een duurzaam, slank en hoogfrequent elektronisch VSA voor TL5 en TL5 Eco fluorescentielampen. Hij is ideaal voor toepassingen waar een hoge energie-efficiënte vereist is. De HF-Performer III-reeks heeft een robuust ontwerp, voldoet aan alle relevante internationale veiligheids- en prestatienormen en is energiezuinig (CELMA EEI A2 BAT).

Product gegevens

Algemene informatie	
Toepassingscode	III
Type uitvoering	mk1
Lamptype	TL5/PL-L
Aantal lampen	1 stuk/eenheid
Aantal producten op MCB (16 A Type B) (nom.)	28
Automatische herstart	Ja

Bedrijfs- en Elektrische gegevens	
Ingangsspanning	220 tot 240 V
Ingangsfrequentie	50 tot 60 Hz
Bedrijfsfrequentie (nom.)	45 kHz
Ontsteekmethode	Geprogrammeerde start
Crestfactor (max.)	1,7
Power Factor 100% belasting (nom.)	0,99
Ontsteektijd (max.)	0,9 s
Functioneel netspanningsbereik (AC)	-8%-+6%
Veilig netspanningsbereik (AC)	-10%-+10%
Aardlekstroom (nom.)	0,5 mA
Duur aanloopstroom	0,25 ms
Constante vermogensafwijking	-2%/+2%
VSA-factor (nom.)	1
Vermogensverliezen (nom.)	2.5-2.96 W
Aanlooppiekstroom (max.)	18 A

Bedrading	
Connectortype ingangsaansluitingen	WAGO 251 universele connector [Suitable for both automatic wiring (ALF and ADS) and manual wiring]
Kabelcapaciteit uitgangsdraden onderling (nom.)	200 pF
Connectortype uitgangsaansluitingen	WAGO 251 universele connector [Suitable for both automatic wiring (ALF and ADS) and manual wiring]
Kabellengte spanningvoerende bedrading	0,75 m
Striplengte draad	8.0-9.0 mm
Dual armatuur Master/Slave	Niet van toepassing [Master/slave-werking niet van toepassing]
Doorsnede ingangsaansluiting	0.50-1.00 mm²
Doorsnede uitgangsaansluiting	0.50-1.00 mm²

Wijziging van gegevens voorbehouden

HF-PERFORMER III TL5

Kabelcapaciteit uitgangsdraden/aarde (nom.)	200 pF

Systeemeigenschappen	
Opgegeven VSA/lamp-vermogen	24/39 W
Systeemvermogen op PL-L	42.3W@40 W
Lampvermogen op PL-L	39.3W@40 W
Vermogensverlies op PL-L	2.96W@40 W
Systeemvermogen op TL5 ECO	23W@1x20 W; 35W@1x34 W; W
Lampvermogen op TL5 ECO	20.5W@1x20 W; 32.5W@1x34 W
Vermogensverlies op TL5 HO	2.5W@1x24 W; 2.5W@1x39 W
Lampvermogen op TL5 HO	25W@1x24 W; 35W@1x39 W
Systeemvermogen op TL5-HO	27.5W@1x24 W; 37.5W@1x39 W
Opgegeven lampvermogen op TL5-HO	24/39 W
Vermogensverlies op TL5 ECO	2.5W@1x20 W; 2.5W@1x34 W

Temperatuur	
T-omgeving (max.)	60 °C
T-omgeving (min.)	-25 °C
T-opslag (max.)	50 °C
T-opslag (min.)	-40 °C
T-behuizing levensduur (nom.)	80 °C
T-behuizing maximaal (max.)	80 °C
T-ontsteking (max.)	60 °C
T-ontsteking (min.)	-25 °C

Mechanische eigenschappen en Behuizing	
Behuizing	L 360x30x21

Werking op noodstroom	
Nominale lichtopbrengst na 60 sec.	100% of EBLF
Batterijspanning lampontsteking	176-275 V
Normale bedrijfsspanning (DC)	220-240 V
Batterijspanning lamp tijdens bedrijf	186-275
Batterijspanning gegarandeerde werking	176-275 V
Batterijspanning gegarandeerde ontsteking	186-275 V
Lumenverhouding noodverlichtings-VSA (EBLF) (nom.)	100 %

Nominale lichtopbrengst na 5 sec.	50% of EBLF

Goedkeuring en Toepassing	
Energierendement-index	A2 BAT
IP-classificatie	IP 20 [Ingress Protection 20]
EMI 9 kHz ... 30 MHz	EN55015
EMI 30 MHz ... 1000 MHz	EN55022 level B
Veiligheidsnorm	IEC 61347-2-3
Prestatienorm	IEC 60929
Kwaliteitsnorm	ISO 9000:2000
Milieunorm	ISO 14001
Emissienorm harmonische stroomsterkte	IEC 61000-3-2
EMC immuniteitsnorm	IEC 61547
Standaardoptie	IEC68-2-6 F c
Schokken standaard	IEC 68-2-29 Eb
Vochtigheidsnorm	EN 61347-2-3 clause 11
Goedkeuringsmerktekens	CE-markering ENEC-certificaat VDE-EMV-certificaat
Temperatuurmarkering	Ja
Calamiteitennorm	IEC 60598-2-22
Brom- en ruisniveau	< 30 dB(A)

Productgegevens	
Volledige productcode	872790095224700
Productnaam voor bestelling	HF-P 1 24/39 TL5 III 220-240V 50/60Hz
EAN/UPC - Product	8727900952247
Bestelcode	95224700
Local Code	HFP12439TL5III
Numerator - Aantal per pak	1
Numerator - Dozen per buitendoos	12
Materiaalnr. (12NC)	913713034066
Netto gewicht (per stuk)	0,245 kg

Maatschets

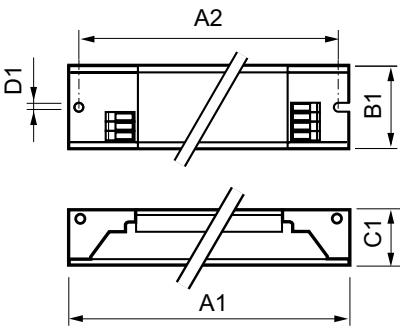

HF-P 1 24/39 TL5 HO III 220-240V 50/60Hz

Product	D1	C1	A1	A2	B1
HF-P 1 24/39 TL5 III 220-240V 50/60Hz	4,2 mm	21,0 mm	360,0 mm	350,0 mm	30,0 mm

HF-PERFORMER III TL5

© 2018 Signify Holding Alle rechten voorbehouden. Signify doet geen uitspraken over en geeft geen garanties voor de nauwkeurigheid of volledigheid van de informatie in dit document en kan op geen enkele wijze aansprakelijk worden gesteld voor handelingen die op deze informatie worden gebaseerd. De informatie in dit document is niet bedoeld als offerte en maakt geen deel uit van enige aanbieding of overeenkomst, tenzij anderszins overeengekomen met Signify. Philips en het Philips schildembleem zijn gedeponeerde handelsmerken van Koninklijke Philips N.V.

www.lighting.philips.com
2018, december 10 - Wijziging van gegevens voorbehouden