FUSE BASES — SI PTF

250 V ~ 6,3 A

PORTE FUSIBLES MINIATURES
OPEN-TYPE FUSEHOLDER

SUPPORT POUR FUSIBLES 5 x 20
FUSE-BASE FOR 5 x 20 FUSES

SI PTF 76 - 78 ET CPT BS PTF 76/78

Dimensions
Dimensions

K 208 228 + L 208 229

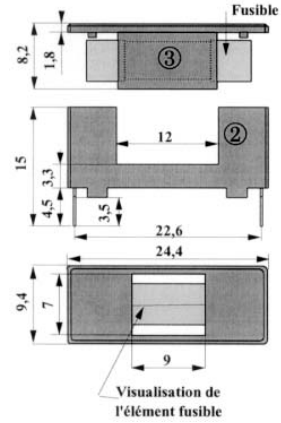

J 208 227 + L 208 229

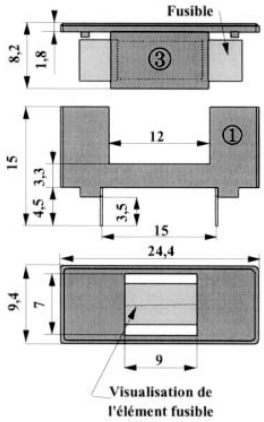

en cours

en cours

Poids maximum : Support *(Base)* : ❷ SI PTF 76 réf. : J 208 227 : 1,5 g – ◗ SI PTF 78 réf. : K 208 228 : 1,25 g
(Max weight) Capuchon *(Hood)* : ➥ CPT BS 76/78 réf. : L 208 229 : 0,5 g

CARACTERISTIQUES PRINCIPALES
BASIC CHARACTERISTICS

- **Caractéristiques électriques :**
  - Tension assignée : 250V.
  - Puissance dissipée : 1,6W à 40°C.
  - Courant assigné approuvé : 6,3A.
  - Tenue diélectrique : > 3KV, 50Hz, 1 min sèche.
  - Résistance de contact : < 5 mΩ.
  - Tenue aux tension d'impultion : > 6KV (1,2/50 µs).

- **Montage :** Picot à souder (conforme à la CEI 68-2-20).

- **Matières :**
  - **Porte fusibles et capuchon :** Matière thermoplastiques verte (polyamide PA6,8) UL 94 V0.
  - **Pièces métalliques :** Alliage de cuivre (CuZn37H30) protégées contre la corrosion (2µm Ni + 5µm Sn).

- **Conditionnement :**
  - **Supports :** par 1 000 pièces : ❷ J 208 227 T – ◗ K 208 228 T,
    par 10 pièces : ❷ J 208 227 J – ◗ K 208 228 J.
  - **Capuchon :** par 1 000 pièces : ➥ L 208 229 T,
    par 10 pièces : L 208 229 J.

- ***Electrical characteristics:***
  - *Rated voltage: 250V.*
  - *Power dissipation: 1,6W à 40°C.*
  - *Rated current approved : 6,3A.*
  - *Dielectric Strength: > 3KV, 50Hz, 1 min dry.*
  - *Contact resistance: < 5mΩ.*
  - *Impulse withstand voltage: > 6KV (1,2/50µs).*

- ***Mounting:*** *Soldering pins (According. IEC 68-2-20).*

- ***Material:***
  - ***Holder and Hood:*** *Thermoplastic (polyamide PA6,8) UL 94 V0, Green.*
  - ***Metal parts:*** *Copper Alloy (CuZn37H30) corrosion protected (2µm Ni + 5µm Sn).*

- ***Packaging:***
  - ***Base:*** *per 1,000 pieces: ❷ J 208 227 T – ◗ K 208 228 T,*
    per 10 pieces: ❷ J 208 227 J – ◗ K 208 228 J.
  - ***Hood:*** *per 1,000 pieces: ➥ L 208 229 T,*
    per 10 pieces: L 208 229 J.

FUSE BASES — SI PTF

PORTE- FUSIBLES MINIATURES TYPE OUVERT
OPEN-TYPE FUSEHOLDER

250 V ~ 6,3A

SUPPORTS POUR FUSIBLES 5 x 20
FUSE BASE FOR 5 x 20 FUSES

SI PTF 15 - 15B et CPT 140-140A

Montage sur circuit imprimé
Printed circuit board

Dimensions
Dimensions

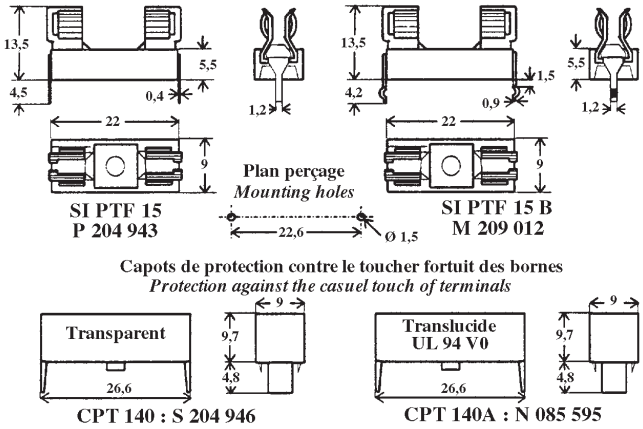

Poids maximum : Support *(Base)* : 2 g
(Max weight) Capuchon *(Hood)* : 1,5 g

CARACTERISTIQUES PRINCIPALES
BASIC CHARACTERISTICS

- **Caractéristiques électriques :**
  - Tension assignée : 250 V.
  - Puissance dissipée : 1,6 W à 40° C.
  - Courant assigné approuvé : 6,3A.
  - Tenue diélectrique : > 3 KV, 50 Hz, 1 min. sèche.
  - Résistance de contact : < 5 mW.
  - Résistance d'isolement : > 100 MW.

- **Montage :** Picots à souder (soudabilité conforme à la CEI 68-2-20). Perçage C.I. : Ø 1,5 mm (voir dessin de perçage).

- **Matières :**
  - **Porte-fusibles :** Thermoplastique beige (PPOM) UL94 V1.
  - **Capuchons :** Thermoplastique transparent (CPT 140 SAM) (CPT 140A PC UL 94 V0).
  - **Pièces métalliques :** Alliage de cuivre (CuZn37H30) protégé contre la corrosion (Ni+Sn).

- **Catégorie contre les chocs électriques : PC1 suivant la norme CEI 127-6.**

- **Conditionnement :**

	SI PTF 15	SI PTF 15B	CTP 140	CPT 140A
1 000 pièces	P 204 943 T	M 209 012 T	S 204 946 T	N 085 595 T
10 pièces	P 204 943 J	M 209 012 J	S 204 946 J	N 085 595 J

- ***Electrical characteristics:***
  - *Rated voltage: 250 V.*
  - *Power dissipation: 1,6 W à 40° C.*
  - *Rated current approved 6,3A.*
  - *Dielectric Strength: > 3 KV, 50 Hz, 1 min. dry.*
  - *Contact resistance: < 5 mN.*
  - *Insulation resistance: > 100 MN.*

- ***Mounting:*** *Soldering pins (According IEC 68-2-20). P.C.B. mounting hole : Ø1,5 mm.*

- ***Material:***
  - ***Holder :*** *Thermoplastics (PPOM° UL 94 V1, Beige.*
  - ***Cover :*** *Thermoplastics transparent (CPT 140 SAM) (CPT 140A PC UL 94 V0).*
  - ***Metal parts copper :*** *Copper Alloy (CuZn37H30) corrosion proteced (Ni+Sn).*

- ***Shock Safety: PC1 (IEC standards 127-6).***

- ***Packaging:***

	SI PTF 15	*SI PTF 15B*	*CTP 140*	*CPT 140A*
1 000 pieces	*P 204 943 T*	*M 209 012 T*	*S 204 946 T*	*N 085 595 T*
10 pieces	*P 204 943 J*	*M 209 012 J*	*S 204 946 J*	*N 085 595 J*

FUSE BASES — SI PTF

250 V ~ 6,3A

PORTE-FUSIBLES MINIATURES TYPE OUVERT
OPEN-TYPE FUSEHOLDER

SUPPORTS POUR FUSIBLES 5 x 20
FUSE BASE FOR 5 x 20 FUSES

SI PTF 60

Montage sur circuit imprimé pour insertion automatique
Printed circuit board for automatic equipment

Dimensions
Dimensions

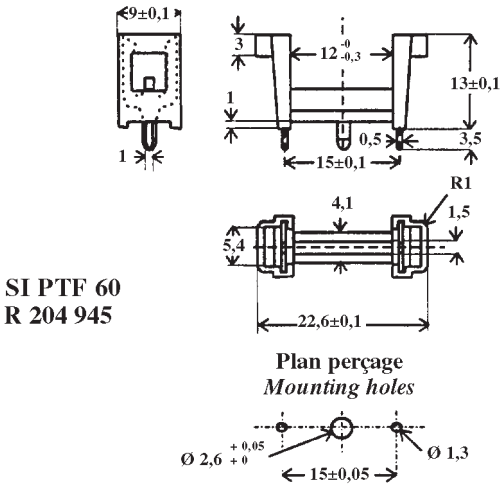

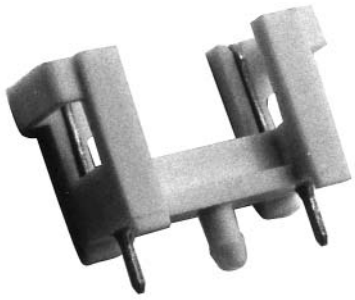

Poids maximum *(Max weight)* : 1,3 g

CARACTERISTIQUES PRINCIPALES
BASIC CHARACTERISTICS

- **Caractéristiques électriques :**
  - Tension assignée : 250 V.
  - Puissance dissipée : 1,6 W à 40° C.
  - Courant assigné approuvé : 6,3A.
  - Tenue diélectrique : > 3 KV, 50 Hz, 1 min. sèche.
  - Résistance de contact : < 5 mΩ.
  - Résistance d'isolement : > 100 MΩ.

- **Montage :** Picots à souder (soudabilité conforme à la CEI 68-2-20). Perçage C.I. : 2 x Ø 1,3 mm et 1 x Ø 2,6 mm.

- **Matières :**
  - **Porte-fusibles :** Thermoplastique blanc (PBT) UL 94 V0.
  - **Pièces métalliques :** Alliage de cuivre (CuZn37H30) protégé contre la corrosion (Ni+Sn).

- **Catégorie contre les chocs électriques : P C 1 suivant la norme CEI 127-6.**

- **Conditionenment :**
  Par 1 000 pièces : R 204 945 T
  Par 10 pièces : R 204 945 J

- ***Electrical characteristics:***
  - *Rated voltage: 250 V.*
  - *Power dissipation: 1,6 W à 40° C.*
  - *Rated current approved: 6,3A.*
  - *Dielectric Strength: > 3 KV, 50 Hz, 1 min. dry.*
  - *Contact resistance: < 5 mΩ.*
  - *Insulation resistance: > 100 MΩ.*

- ***Mounting:*** *Soldering pins (According IEC 68-2-20). P.C.B. mounting hole : 2 x Ø 1,3 mm and 1 x Ø 2,6 mm.*

- ***Material:***
  - ***Holder:*** *Thermoplastics (PBT) UL 94 V0, White.*
  - ***Metal parts copper :*** *Copper Alloy (CuZn37H30) corrosion proteced (Ni+Sn).*

- ***Shock Safety: PC1 (IEC standard 127-6).***

- ***Packaging:***
  Per 1,000 pieces : R 204 945 T
  Per 10 pieces : R 204 945 J

FUSE BASES — SI PTF

PORTE-FUSIBLES MINIATURES TYPE OUVERT
OPEN-TYPE FUSEHOLDER

250 V ~ 6,3A

SUPPORTS POUR FUSIBLES 5 x 20
FUSE BASE FOR 5 x 20 FUSES

SI PTF 10 - SI PTF 20

Pour un montage vissé
For screw mounting

Dimensions
Dimensions

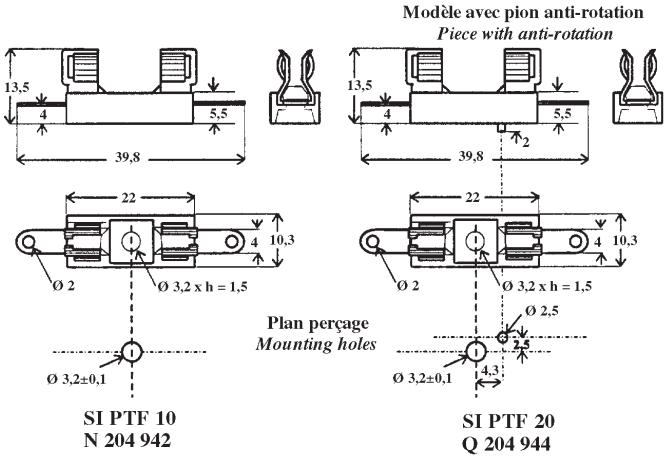

Poids maximum *(Max weight)*: 2,2 g

CARACTERISTIQUES PRINCIPALES
BASIC CHARACTERISTICS

- **Caractéristiques électriques :**
  - Tension assignée : 250 V.
  - Puissance dissipée : 1,6 W à 40° C.
  - Courant assigné approuvé : 6,3 A.
  - Tenue diélectrique : > 3 KV, 50 Hz, 1 min. sèche.
  - Résistance de contact : < 5 mΩ.
  - Résistance d'isolement : > 100 MΩ.

- **Montage :** Vissé M3.
  Perçage : Ø 3,3 mm.

- **Matières :**
  - **Porte-fusibles :** Thermoplastique beige (PPOM) UL 94 V1.
  - **Pièces métalliques :** Alliage de cuivre (CuZn37H30) protégé contre la corrosion (Ni+Sn).

- **Catégorie contre les chocs électriques : PC1 suivant la norme CEI 127-6.**

- **Conditionnement :**

	SI PTF 10	SI PTF 20
Par 1 000 pièces :	N 204 942 T	Q 204 944 T
Par 10 pièces :	N 204 942 J	Q 204 944 J

- ***Electrical characteristics:***
  - *Rated voltage: 250 V.*
  - *Power dissipation: 1,6 W à 40° C.*
  - *Rated current approved: 6,3 A.*
  - *Dielectric Strength: > 3 KV, 50 Hz, 1 min. dry.*
  - *Contact resistance: < 5 mΩ.*
  - *Insulation resistance: > 100 MΩ.*

- ***Mounting:*** *Screwed M3.*
  Mounting hole : Ø 3,3 mm.

- ***Material:***
  - ***Holder:*** *Thermoplastics (PPOM) UL 94 V1, Beige.*
  - ***Metal parts:*** *Copper Alloy (CuZn37H30) corrosion proteced (Ni+Sn).*

- ***Shock Safety: PC1 (IEC standards 127-6).***

- ***Packaging:***

	SI PTF 10	*SI PTF 20*
Per 1,000 pieces:	*N 204 942 T*	*Q 204 944 T*
Per 10 pieces:	*N 204 942 J*	*Q 204 944 J*