Projecteurs pour lampes à décharge - LEO

Projecteurs performants pour lampes à décharge 250W ou 400W avec distribution lumineuse symétrique ou asymétrique.

La série LEO comprend des projecteurs pour lampes à décharge de 250W ou 400W avec distribution lumineuse symétrique ou asymétrique convenant parfaitement pour l'éclairage de chemins d'accès, parkings, grands quais de déchargement, etc. Les appareils présentent un rendement lumineux très performant sans lumière diffuse et utilisent des lampes offrant une longue durée de vie. Ils sont livrables en standard en exécution symétrique et asymétrique. Des accessoires de montage de ces armatures sur mât sont également disponibles, ainsi qu'un diffuseur anti-éblouissement et une grille de protection.

IP65, IK09

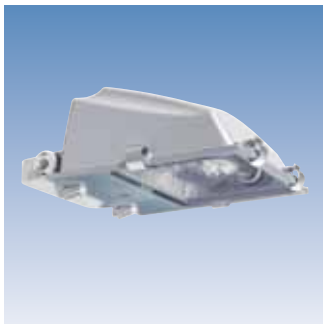

LEO/S

Boîtier et étrier mural en aluminium injecté, peinture polyester grise (RAL9006) résistante à la corrosion. Réflecteur symétrique anodisé et verre trempé. Joint en silicone résistant, directement appliqué sur le verre. Attaches de fermeture imperdables en inox. Exécution en 250W ou 400W pour lampe à vapeur de sodium ou aux halogénures métalliques.

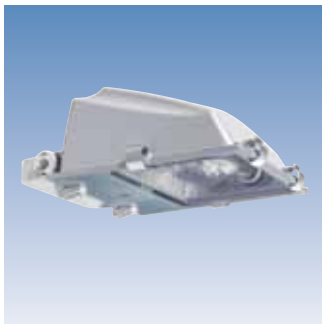

LEO/A

Boîtier et étrier mural en aluminium injecté, peinture polyester grise (RAL9006) résistante à la corrosion. Réflecteur asymétrique anodisé et verre de finition en verre trempé. Joint en silicone résistant, directement appliqué sur le verre. Attaches de fermeture imperdables en inox. Exécution 250W ou 400W pour lampe à vapeur de sodium ou aux halogénures métalliques.

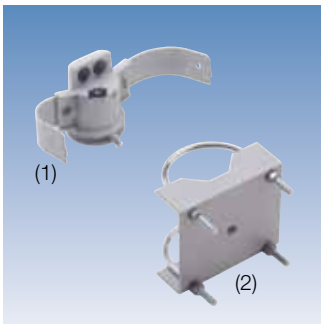

Accessoires de montage

LEO/A0104-1
Fixation pour montage sur mâts d'un diamètre de 60 mm à 76 mm compris LEO/A999.
Etrier de fixation pour fixation aux mâts d'un diamètre de 60 mm à 76 mm compris.

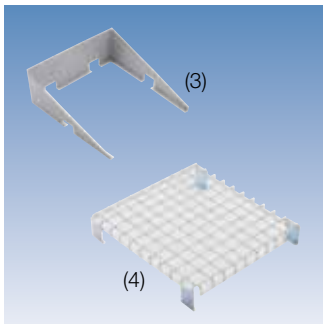

Accessoires

LEO/A0070
Diffuseur anti-éblouissement
LEO/A0084
Grille de protection

Référence	
LEO S 250	*250W NAVT/SONT ou HQIT*
LEO S 400	*400W NAVT/SONT ou HQIT*

Référence	
LEO A 250 ASY	*250W NAVT/SONT ou HQIT*
LEO A 400 ASY	*400W NAVT/SONT HQIT*

Référence	
LEO-A0104-1 *(1) élément tête de mât*	
LEO-A999 *(2)*	*fixation au mât*
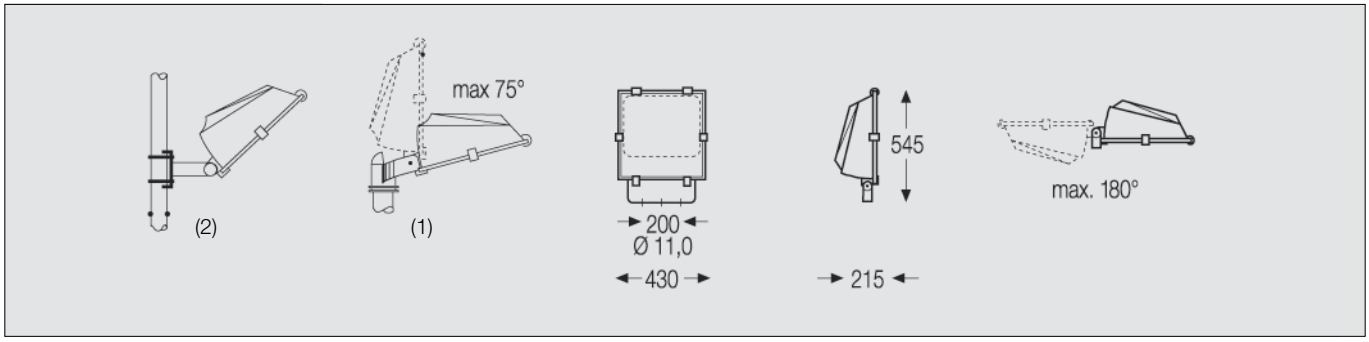
Référence	
LEO-A0070 *(3)*	*diffuseur*
LEO-A0084 *(4)*	*grille*