Alle Rechte vorbehalten/ *All rights reserved*

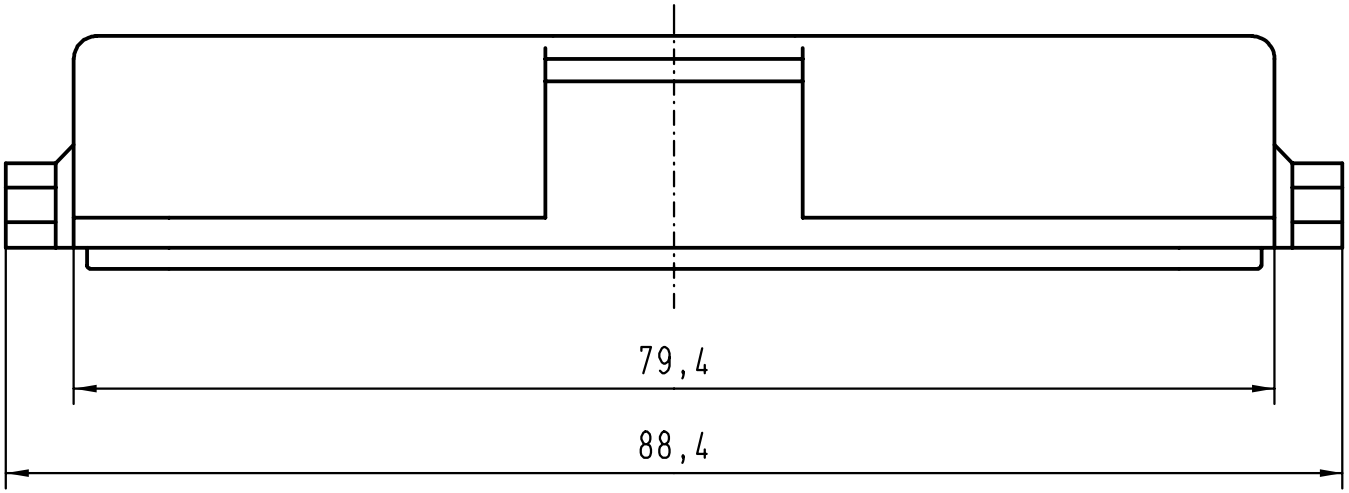

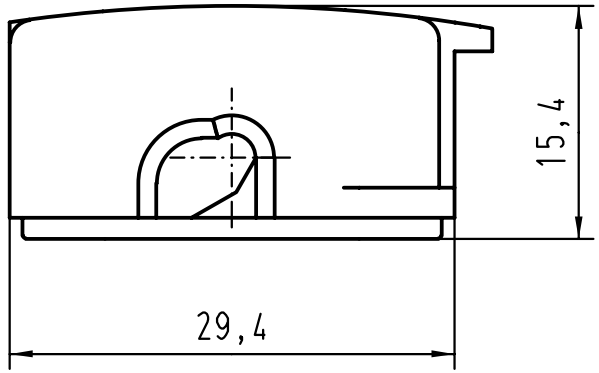

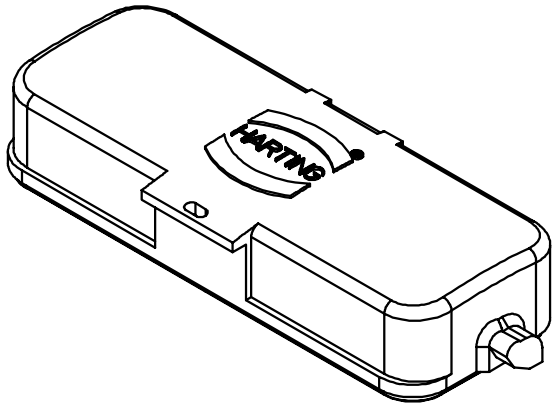

All Dimensions in mm Original Size DIN A 4			Techn. Character.			Nicht tolerierte Masse/ *Free size tolerances*
				Dat.	Name	Massstab/ *Scale*
			Detail.	04.04.00	ROH.	2:1
			Insp.		KR	
			Stand.			
			HARTING KGaA D-32339 ESPELKAMP			Han 16A-AK Kunststoffabdeckkappe/ *thermoplastic cover*
27355						TB 09 20 016 5403
Mod.	Dat.	Name				Sub.

Blatt/ *page* 1/2