hager

NL

Bedieningshandleiding

Bewegingsmelder comfort 220/360°

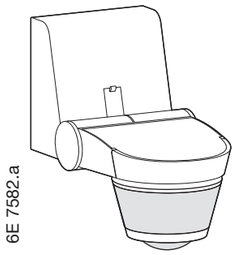

6E 7582.a

EE 87.

Beschrijving

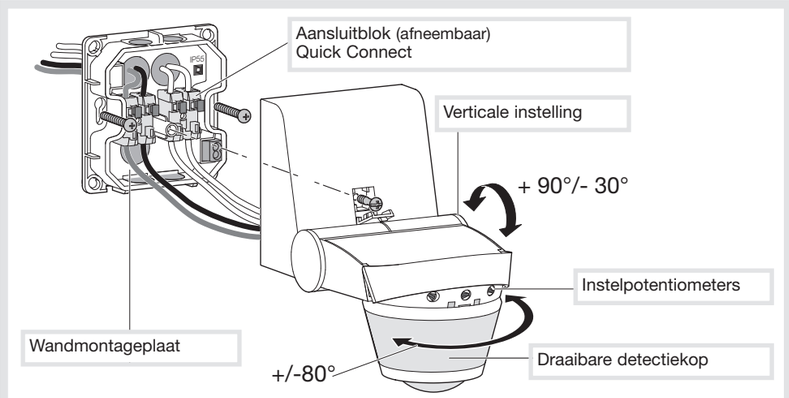

Detectiezone

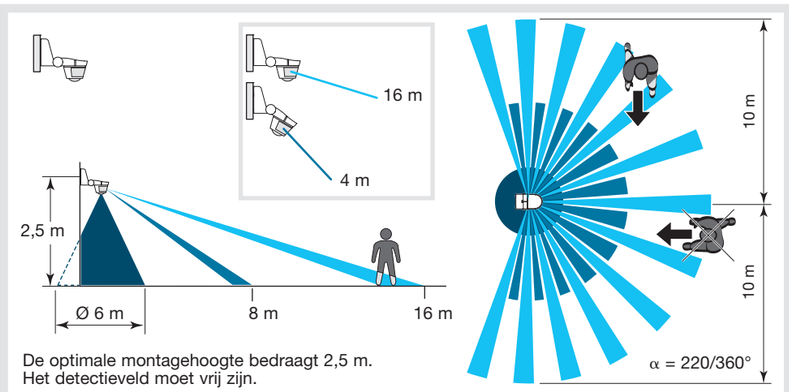

De optimale montagehoogte bedraagt 2,5 m.
Het detectieveld moet vrij zijn.

Installatie

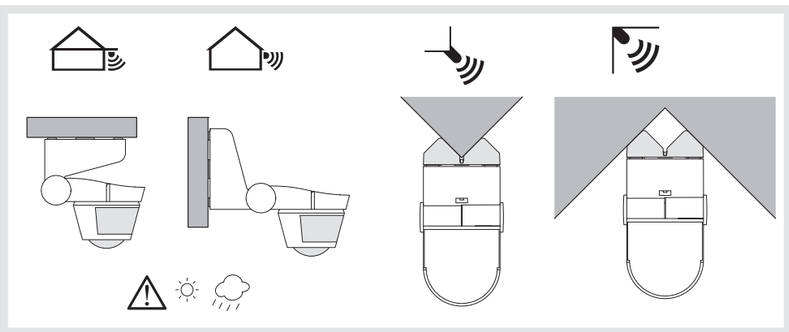

220/360°-BEWEGINGSMELDER	
EE 870	Wit
EE 871	Zwart
EE 872	Alu
EE 873	Bruin

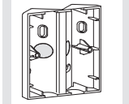

TOEBEHOREN VOOR HOEKMONTAGE	
EE 855	Wit
EE 856	Zwart
EE 857	Alu
EE 858	Bruin

Instelling

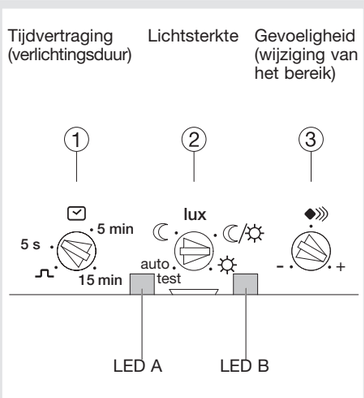

Afdekplaten

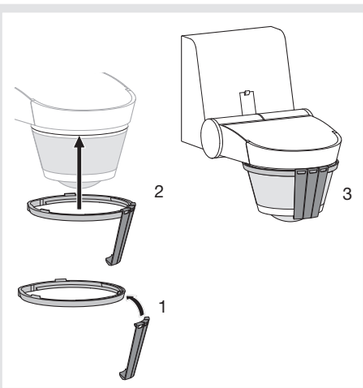

Toebehoren voor hoekmontage

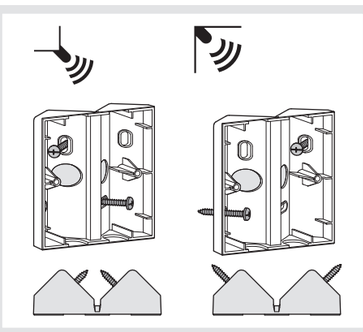

Opgelet:
- De installatie mag alleen door een elektro-installateur worden uitgevoerd.

Beschrijving van het product en werkingsprincipe

Deze bewegingsmelder dient voor het automatisch aansturen van een lichtbron gedurende een ingestelde tijd als een beweging wordt gedetecteerd in zijn waarnemingsveld.
De LED A signaleert een beweging.
Deze wordt geremd in standaardmodus behalve in Testmodus.

Instellingen en test
De bewegingsmelders hebben 2 werkingsmodi: vertraagd en aansturing van een tijdschakelaar.

Inschakeling
De bewegingsmelder doet het licht branden gedurende 40 s. Na 40 s wordt de normale modus geactiveerd.

Testen en valideren van de detectiezone

Plaats de potentiometer ② in de testmodus en gebruik zo nodig de afdekplaten om de detectiezone te beperken.
De testmodus is beschikbaar gedurende 3 min.
Bij elke gedetecteerde beweging wordt het licht gedurende 1 s ingeschakeld. Als er 3 minuten lang geen beweging wordt gedetecteerd, keert het product terug naar de normale werking.

Beperken van de detectiezone
U kunt de detectiezone beperken met behulp van de meegeleverde afdekplaten of door inclinatie van de detectiekop.

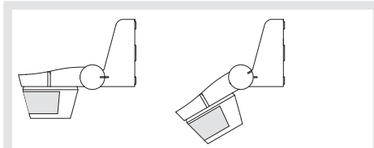

"Normale" werking (aan/uit)

De verlichtingsuitgang wordt aangestuurd zodra de via de potentiometer ② ingestelde lichtsterkte niet meer voldoende is en er een beweging wordt gedetecteerd.
Na detectie van een beweging blijft het licht branden gedurende de via de potentiometer ① vooraf ingestelde tijd.
De uitschakelvertraging wordt opnieuw geactiveerd bij elke detectie van een beweging.
Opmerking: als de potentiometer zich in de stand "auto test" bevindt, zijn de instellingen vooraf vastgelegd.

Aansturing van een tijdschakelaar
Om de 10 s wordt een impuls gegenereerd zodra de lichtsterkte niet meer voldoende is en er een beweging wordt gedetecteerd als de potentiometer ① op ⎍ staat.

Gebruik van de afstandsbediening
(optie, art-nr. EE 806)

De bewegingsmelder ontvangt de bevelen van de afstandsbediening als de Lux-potentiometer zich in de stand "auto-test" bevindt. Staat de potentiometer op een andere waarde, dan keert de bewegingsmelder terug naar de lokale instelling.
LED **B** van de bewegingsmelder gaat branden om het signaal met de afstandsbediening te bevestigen. Ze knippert snel gedurende 2 s bij ontvangst van een bevel en gedurende 5 s voor een reset. Bij een niet-toegelaten bediening gaat de LED gedurende 1 s branden.
De beschikbare instellingen zijn:
- tijdvertraging,
- lichtsterkteniveau,
- gevoeligheid,
- aan/uit,
- vakantie (aanwezigheidssimulatie),
- activering van de detectie-LED **A**.

Montage

Opbouwmontage of plafondmontage:
- bevestig de wandplaat met behulp van de meegeleverde schroeven,
- sluit de bewegingsmelder aan (zie bedradingsschema's in de bijlage),
- klik de bewegingsmelder op de wandplaat vast,
- schroef de melder vast.

Bij de hoekmontage wordt de wandmontageplaat tussen het toebehoren en de bewegingsmelder gemonteerd.
Kabelinvoer (indrukbare wanden) mogelijk:
- via achterzijde (montage op inbouwdoos), via onder- of bovenzijde,
- via een zichtbare lijst.

Bekabelingen en aansluitingen (een installatie realiseren met vaste bekabeling).

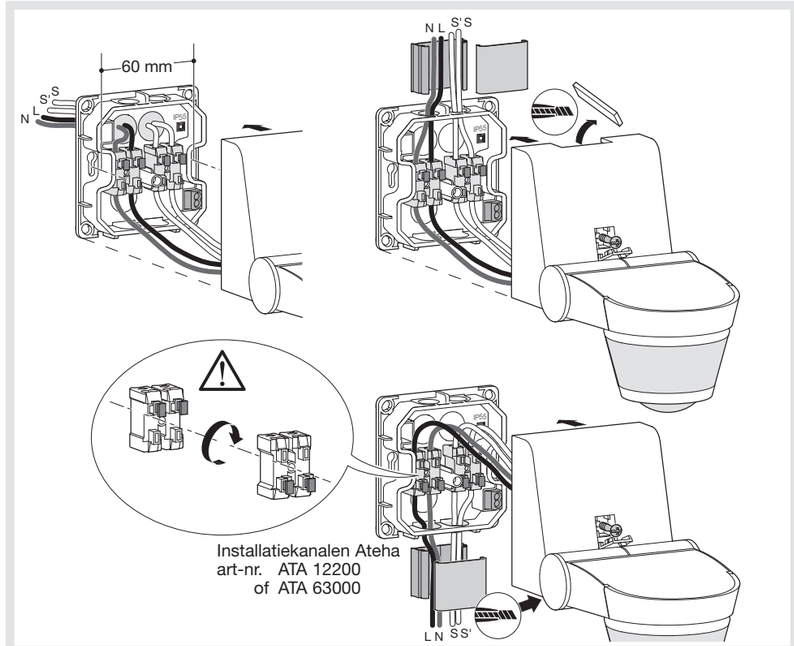

Veiligheidsmaatregelen
Voor een optimale detectie is het raadzaam dat u de volgende aanbevelingen in acht neemt:
- de bewegingsmelder is gevoelig voor zonnestralen en slechte weersomstandigheden, stel de bewegingsmelder niet rechtstreeks bloot aan zonnestralen of regen.
- De aanbevolen afstand tussen de lichtbron en de bewegingsmelder bedraagt 1 m.

Actie	Instellingen	Potentiometer
Maak gebruik van de auto-instellingen (fabrieksinstellingen) of van de afstands-bediening om het licht gedurende een bepaalde tijd automatisch in te schakelen.	**Auto-instellingen** Plaats de Lux-potentiometer op "auto test". De instellingen zijn vooraf vastgelegd: Lux = ☾, (werkt alleen 's nachts) tijd = 3 min, gevoeligheid = max. **Instellingen afstandsbediening** (Handmatige of auto-instellingen gesperd).	lux auto test
Het licht automa-tisch inschakelen gedurende een ingestelde tijd	**Instellingen installateur**	5 s, 5 min, 15 min, lux, auto test, - +
Aansturen van een tijdschakelaar, bel enz.	**Impuls ⎍** De auto-instellingen zijn beschikbaar met tijd = 1s. (Kan niet worden gewijzigd).	5 s, 5 min, 15 min, lux, auto test, - +
Detectiezone testen en valideren.	**Testmodus** Verplaats de potentiometer ② tot "auto test". In deze stand kan de afstandsbediening worden gebruikt.	lux, auto test → lux, auto test
Gevoeligheid aanpassen	Hiermee kan het bereik worden ingesteld om storingen te voorkomen.	- +

Hager 08.2008